Navy 3.0 Evo und Navy 6.0 Evo

Lieferumfang

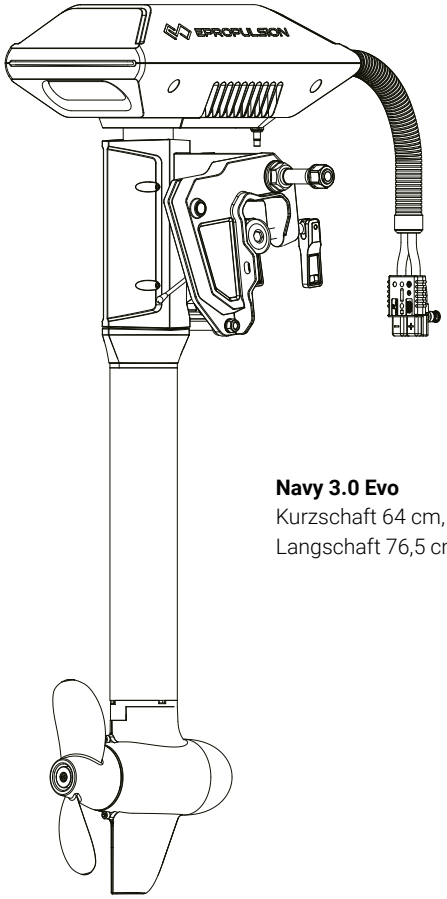

Navy 3.0 Evo
Kurzschaft 64 cm, ***06821***
Langschaft 76,5 cm, ***06823***

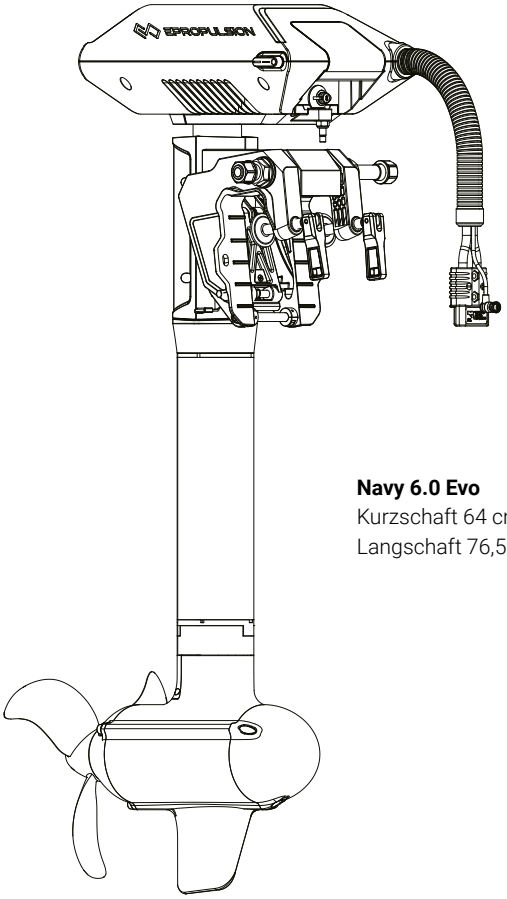

Navy 6.0 Evo
Kurzschaft 64 cm, ***06825***
Langschaft 76,5 cm, ***06827***

Abbildung	Menge/Einheit	Teil
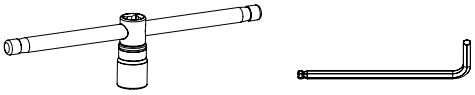	1 Satz	Montageschlüssel
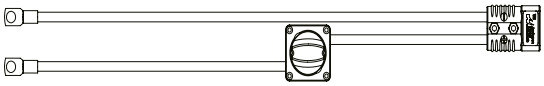	1 Stück	Stromkabel, 1,5 m inkl. Schalter
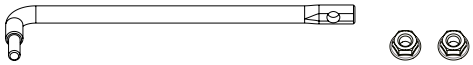	1 Stück	Verbindungsarm ***06336***
	1 Stück	Sicherungsleine für Pinnenachse
	1 Satz	Bedienungsanleitung, Garantiekarte, Qualitätszertifikat, Einladungskarte

Navy 3.0 Evo und Navy 6.0 Evo

Ein Motor mit einer E-Serie-Batterie

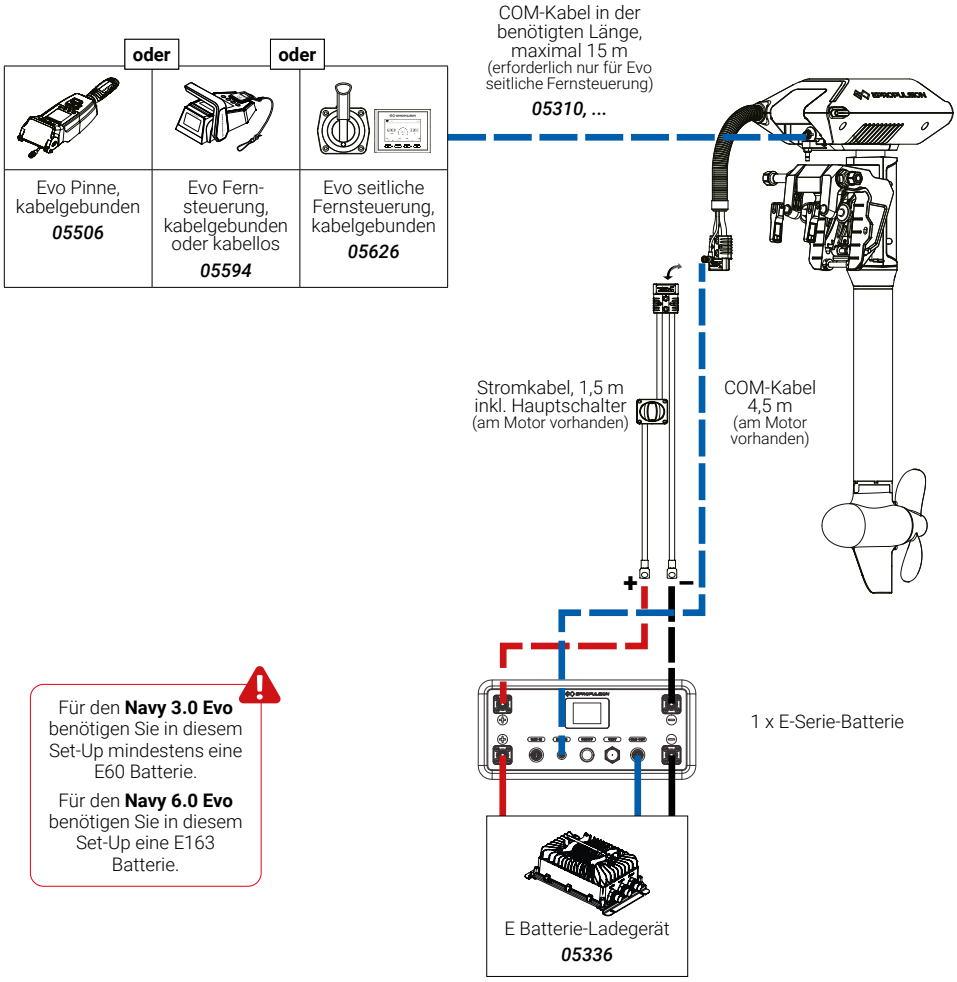

Für den **Navy 3.0 Evo** benötigen Sie in diesem Set-Up mindestens eine E60 Batterie.

Für den **Navy 6.0 Evo** benötigen Sie in diesem Set-Up eine E163 Batterie.

STROMVERSORGUNG

Anzahl	Bezeichnung	Art.-Nr.	
1	E60 Batterie	***05361***	☐
oder 1	E163 Batterie	***05363***	☐
1	E Batterie-Ladegerät 25 A	***05336***	☐

STEUERUNG UND KOMMUNIKATION

Anzahl	Bezeichnung	Art.-Nr.	
1	Evo Pinne (COM-Kabel enthalten)	***05506***	☐
oder 1	Evo Fernsteuerung	***05594***	☐
oder 1	Evo seitliche Fernsteuerung	***05626***	☐
1	COM-Kabel, 5 m	***05310***	☐
x	COM-Verlängerungskabel, 5 m	***05311***	☐

Navy 3.0 Evo und Navy 6.0 Evo

Ein Motor mit zwei E-Serie-Batterien in Parallelschaltung

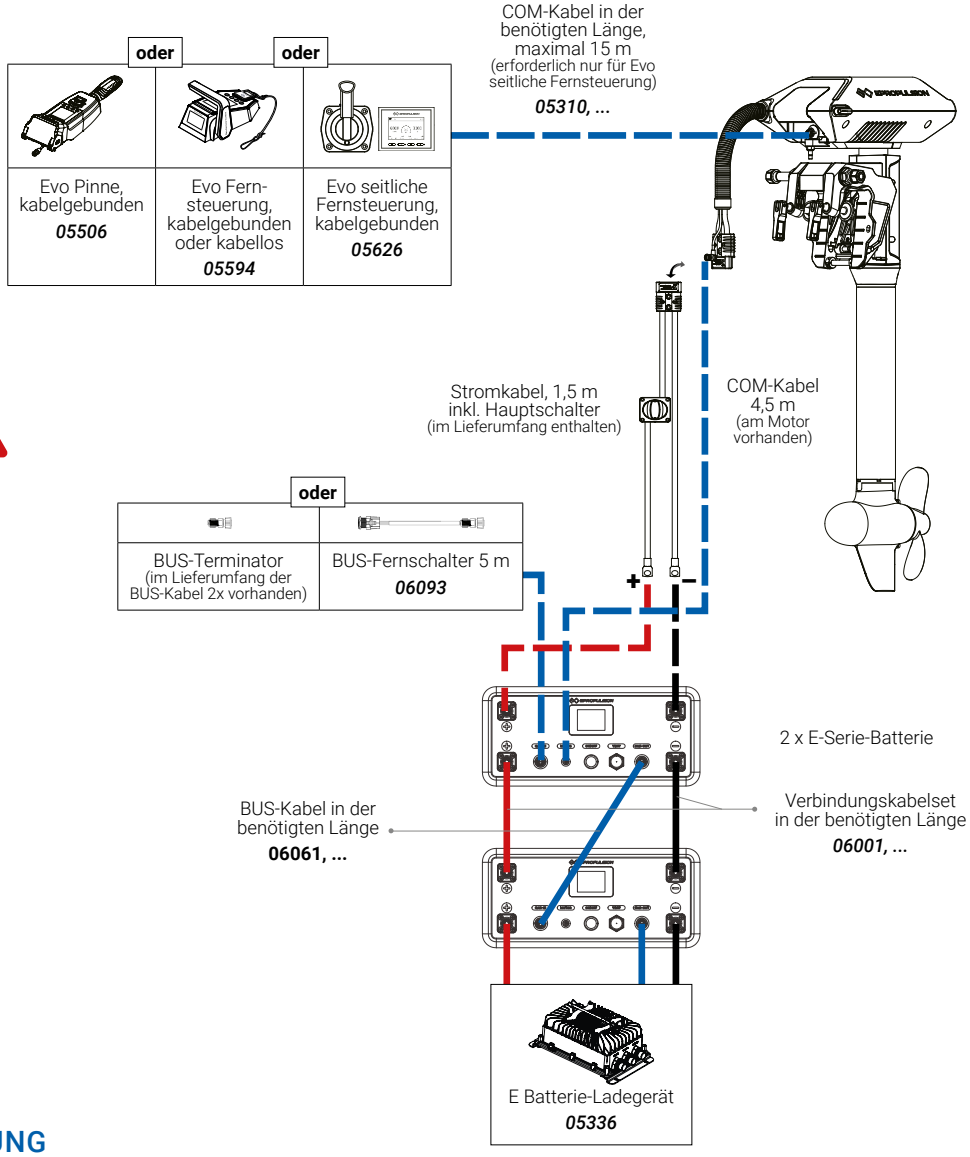

Es können **maximal 16 E-Serie-Batterien** parallel geschaltet werden. Dabei dürfen ausschließlich E-Serie-Batterien des-selben Typs verwendet werden.

Für den **Navy 3.0 Evo** benötigen Sie in diesem Set-Up mindestens zwei E60 Batterien.

Für den **Navy 6.0 Evo** benötigen Sie in diesem Set-Up mindestens zwei E163 Batterien.

Zu jeder zusätzlichen Batterie benötigen Sie außerdem ein weiteres **BUS-Kabel und Batterie-Verbindungskabelset**.

STROMVERSORGUNG

Anzahl	Bezeichnung	Art.-Nr.	
2	E60 Batterie	*05361*	☐
oder 2	E163 Batterie	*05363*	☐
1	E Batterie-Ladegerät 25 A	*05336*	☐
1	BUS-Kabel, 0,5 m, inkl. 2 Terminatoren	*06061*	☐
oder 1	BUS-Kabel, 1,5 m, inkl. 2 Terminatoren	*06063*	☐
oder 1	BUS-Kabel, 5 m, inkl. 2 Terminatoren	*06065*	☐
oder 1	BUS-Fernschalter, 5 m, inkl. Terminator	*06093*	☐
1	Verbindungskabelset, 0,15 m	*06001*	☐
oder 1	Verbindungskabelset, 0,45 m	*06003*	☐
oder 1	Verbindungskabelset, 1,5 m	*06005*	☐
oder 1	Verbindungskabelset, 5 m	*06007*	☐

STEUERUNG UND KOMMUNIKATION

Anzahl	Bezeichnung	Art.-Nr.	
1	Evo Pinne	*05506*	☐
oder 1	Evo Fernsteuerung	*05594*	☐
oder 1	Evo seitliche Fernsteuerung	*05626*	☐
1	COM-Kabel, 5 m	*05310*	☐
optional	COM-Verlängerungskabel, 5 m	*05311*	☐

Navy 3.0 Evo und Navy 6.0 Evo

Zwei Motoren mit jeweils einer E-Serie-Batterie

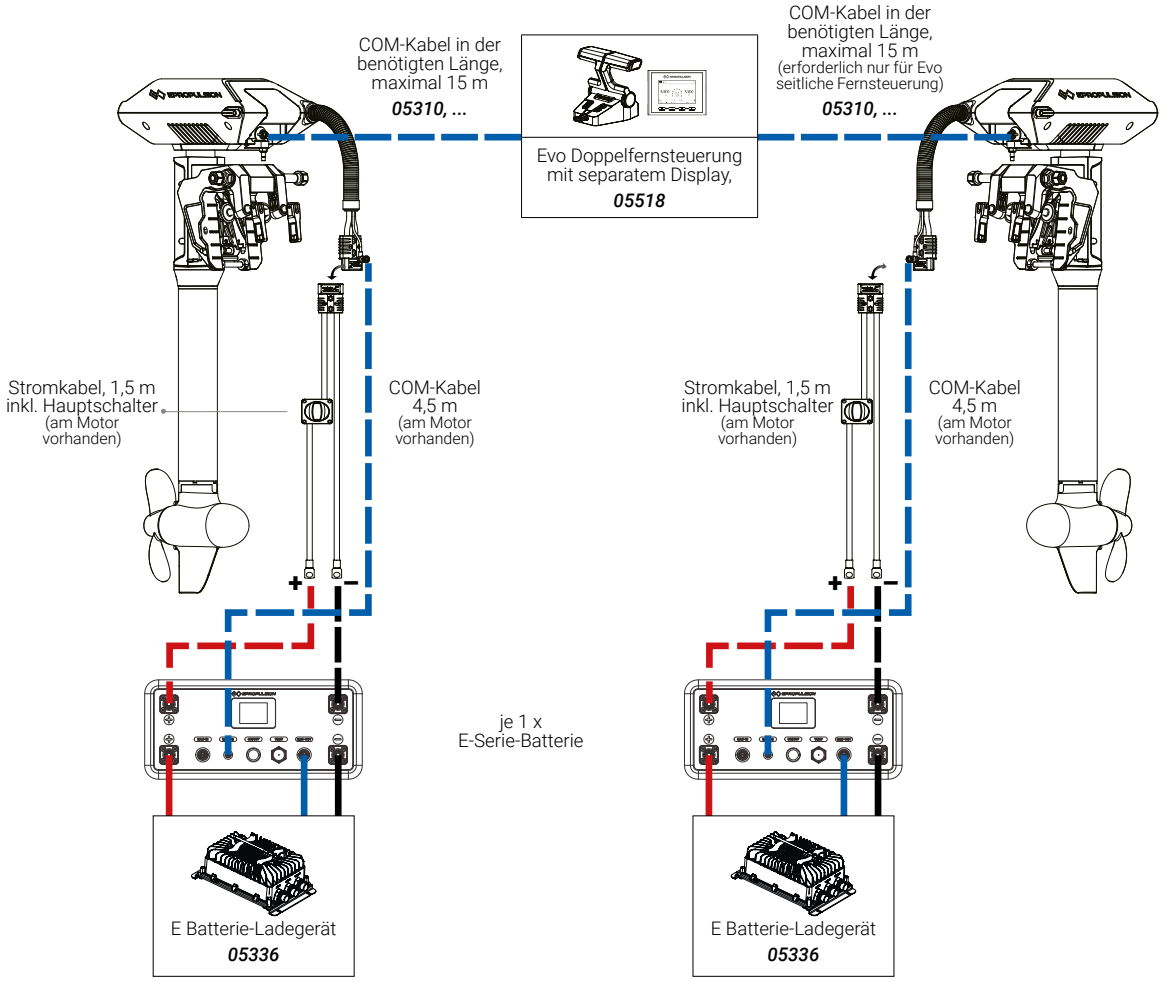

Je **Navy 3.0 Evo** wird in diesem Set-Up mindestens eine E60 Batterie benötigt.

Je **Navy 6.0 Evo** wird in diesem Set-Up mindestens eine E163 Batterie benötigt.

STROMVERSORGUNG

Anzahl	Bezeichnung	Art.-Nr.	
2	E60 Batterie	***05361***	☐
oder 2	E163 Batterie	***05363***	☐
2	E Batterie-Ladegerät 25 A	***05336***	☐

STEUERUNG UND KOMMUNIKATION

Anzahl	Bezeichnung	Art.-Nr.	
1	Evo Doppelfernsteuerung	***05518***	☐
2	COM-Kabel, 5 m	***05310***	☐
optional	COM-Verlängerungskabel, 5 m	***05311***	☐

Navy 3.0 Evo und Navy 6.0 Evo

Zwei Motoren mit zwei E-Serie-Batterien in Parallelschaltung

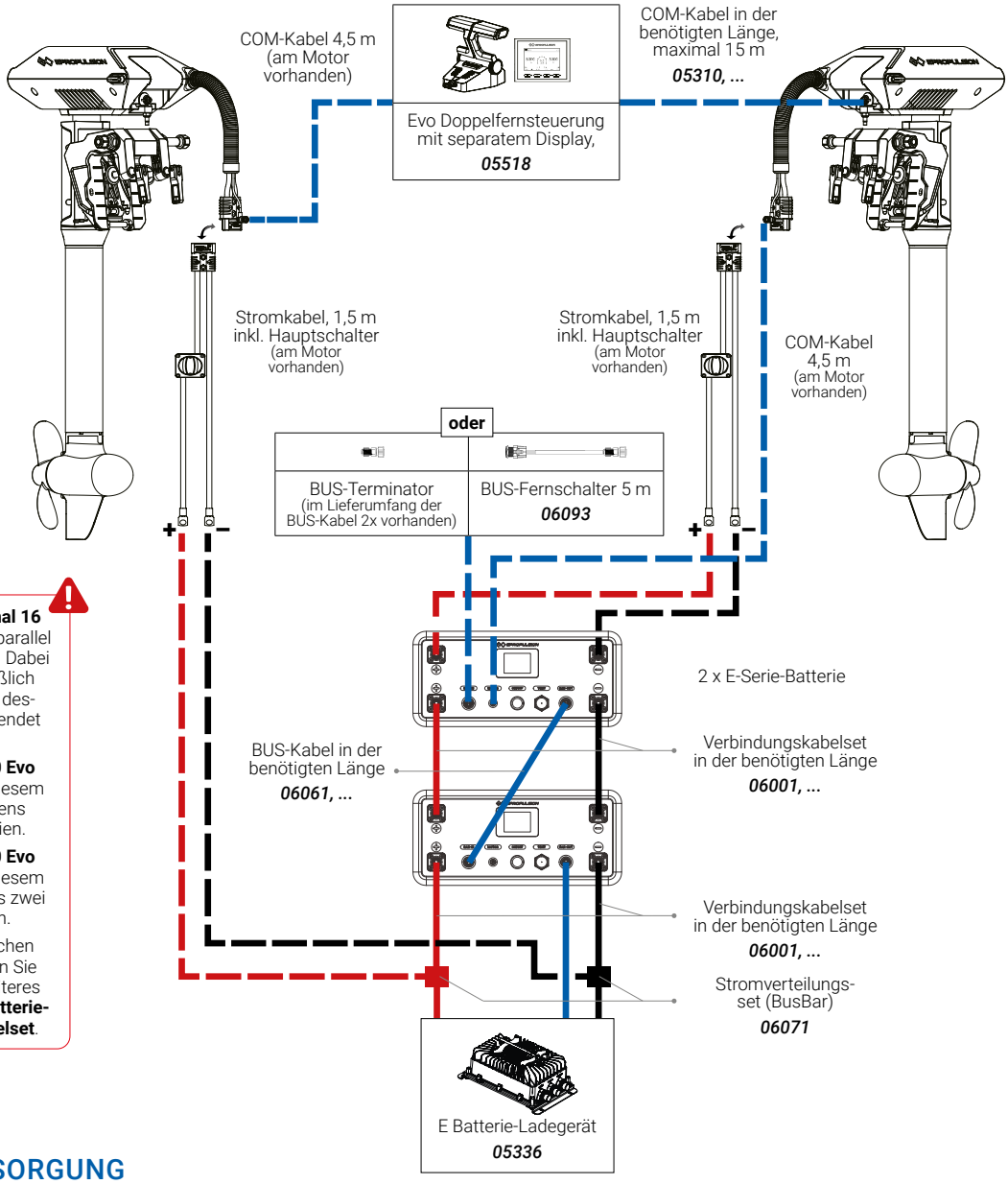

Es können **maximal 16 E-Serie-Batterien** parallel geschaltet werden. Dabei dürfen ausschließlich E-Serie-Batterien des-selben Typs verwendet werden.

Für den **Navy 3.0 Evo** benötigen Sie in diesem Set-Up mindestens zwei E60 Batterien.

Für den **Navy 6.0 Evo** benötigen Sie in diesem Set-Up mindestens zwei E163 Batterien.

Zu jeder zusätzlichen Batterie benötigen Sie außerdem ein weiteres **BUS-Kabel und Batterie-Verbindungskabelset**.

STROMVERSORGUNG

Anzahl	Bezeichnung	Art.-Nr.	
2	E60 Batterie	***05361***	☐
oder 2	E163 Batterie	***05363***	☐
1	E Batterie-Ladegerät 25 A	***05336***	☐
1	Stromverteilungsset (BusBar), 150 A	***06071***	☐
1	BUS-Kabel, 0,5 m, inkl. 2 Terminatoren	***06061***	☐
oder 1	BUS-Kabel, 1,5 m, inkl. 2 Terminatoren	***06063***	☐
oder 1	BUS-Kabel, 5 m, inkl. 2 Terminatoren	***06065***	☐
oder 1	BUS-Fernschalter, 5 m, inkl. Terminator	***06093***	☐
2	Verbindungskabelset, 0,15 m	***06001***	☐
oder 2	Verbindungskabelset, 0,45 m	***06003***	☐
oder 2	Verbindungskabelset, 1,5 m	***06005***	☐
oder 2	Verbindungskabelset, 5 m	***06007***	☐

STEUERUNG UND KOMMUNIKATION

Anzahl	Bezeichnung	Art.-Nr.	
1	Evo Doppelfernsteuerung	***05518***	☐
1	COM-Kabel, 5 m	***05310***	☐
optional	COM-Verlängerungskabel, 5 m	***05311***	☐